업앤다운 와이드 메쉬 아기침대 A/S 가격표

㈜스엔코

(단위 : 원)

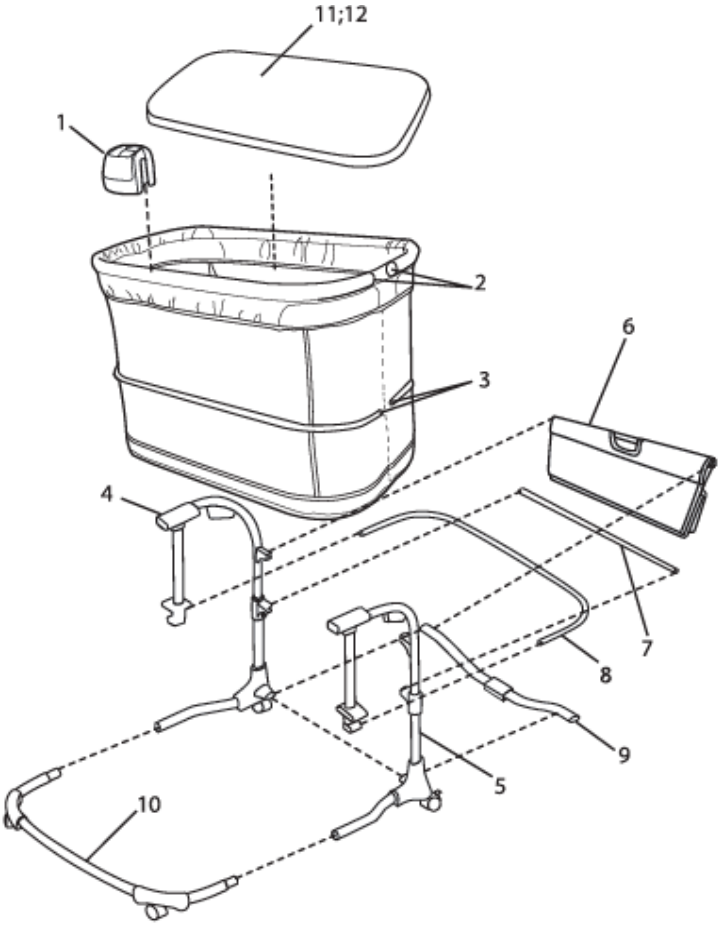

No.	수량	부품명	부품 금액	비고
1	1	1	25,000	택배비 별도
2	1	2(바구니)	40,000	
3	2	3 (2개)	16,000	
4	1	4	20,000	
5	1	5	25,000	
6	1	6	20,000	
7	1	7	3,000	
8	1	8	5,000	
9	1	9	8,000	
10	1	10	20,000	
11	1	11(천)	20,000	
12	1	12(합판)	10,000	